브레이크 캘리퍼 DH 020 FKM

스프링 활성 – 수동 해제
당김 케이블로

RINGSPANN®

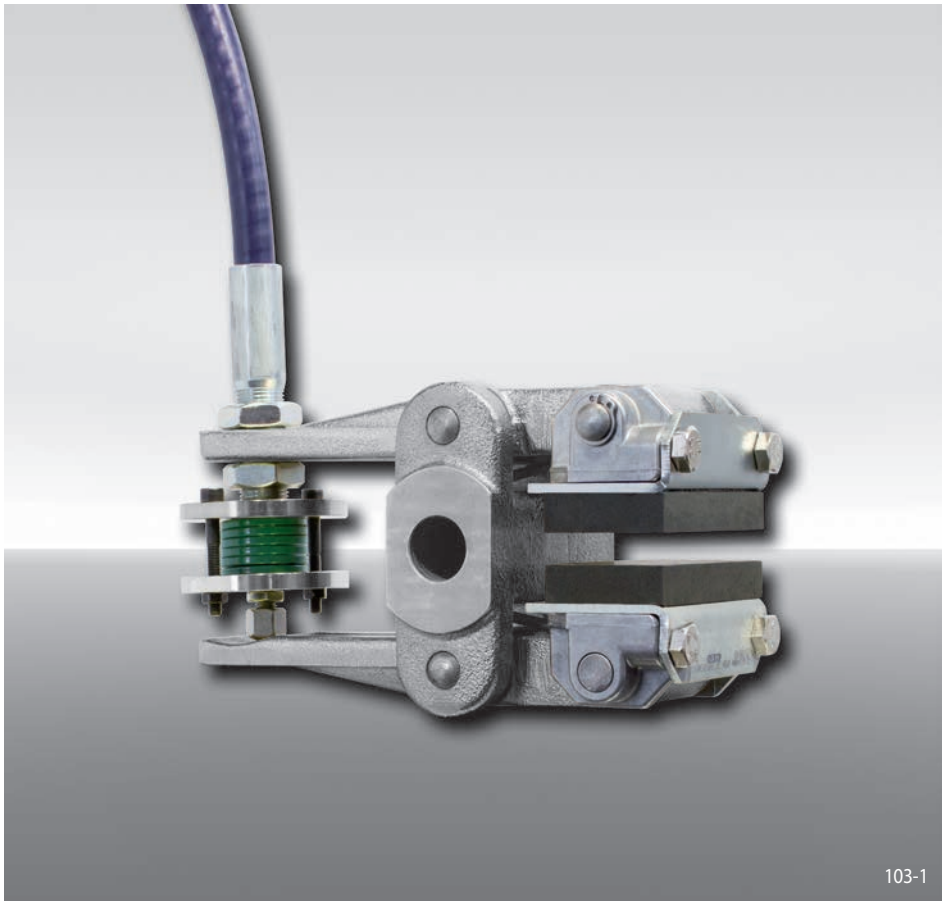

103-1

특징	코드
브레이크 캘리퍼	D
기계장착면과 브레이크 디스크 표면이 직각	H
프레임 크기 020	020
프레임 크기	F
수동 해제	K
마찰 블록 마모에 따른 수동 조정	M
압력 스프링 510	510
당김 케이블의 위치 좌, 우는 장착과정에서 브레이크를 좌우로 회전함으로써 정해짐	U
브레이크 디스크 두께 12,5 mm	12

발주 방법

브레이크 캘리퍼 DH 020 FKM, 압력 스프링 510, 당김 케이블의 위치는 좌, 우로 가능, 브레이크 디스크 두께 12,5 mm:

DH 020 FKM - 510 U - 12

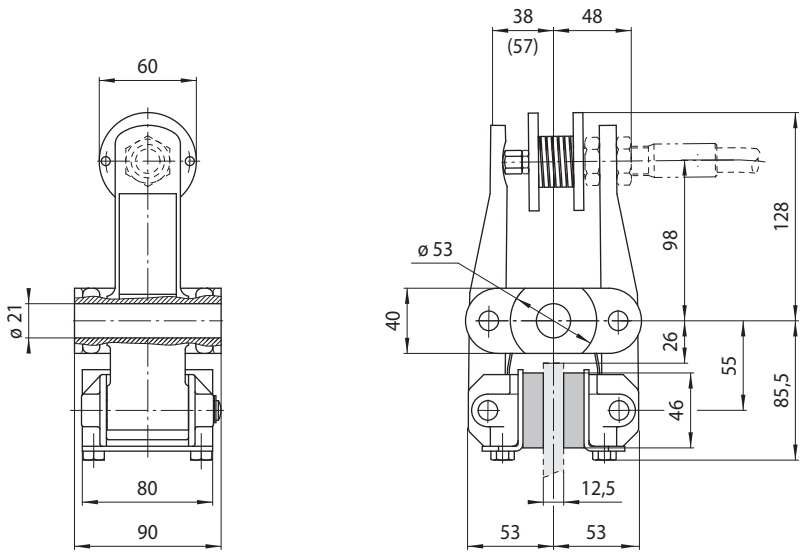

괄호 안의 값은 마찰 블록 최대 마모에 따른 값.

103-2

기술 데이터

	브레이크 캘리퍼 DH 020 FKM 압력 스프링 510
브레이크 디스크 지름 mm	제동 토르크 Nm
200	160
250	210
300	270
355	330
430	410
520	510
조임력	2750 N
중량	4,4 kg

도표에 나오는 제동 토르크는 이론적 마찰 계수 0,4 기준.

부수기재

브레이크 캘리퍼를 RCS® 당김 케이블 및 수동 브레이크 레버와 조립한 상태로 납품 가능 케이블의 필요 길이 명기 요망.

RCS® 당김 케이블 및 수동 브레이크 레버에 대한 추가 정보를 원하면 167 쪽 참조.